REHAU
Unlimited Polymer Solutions

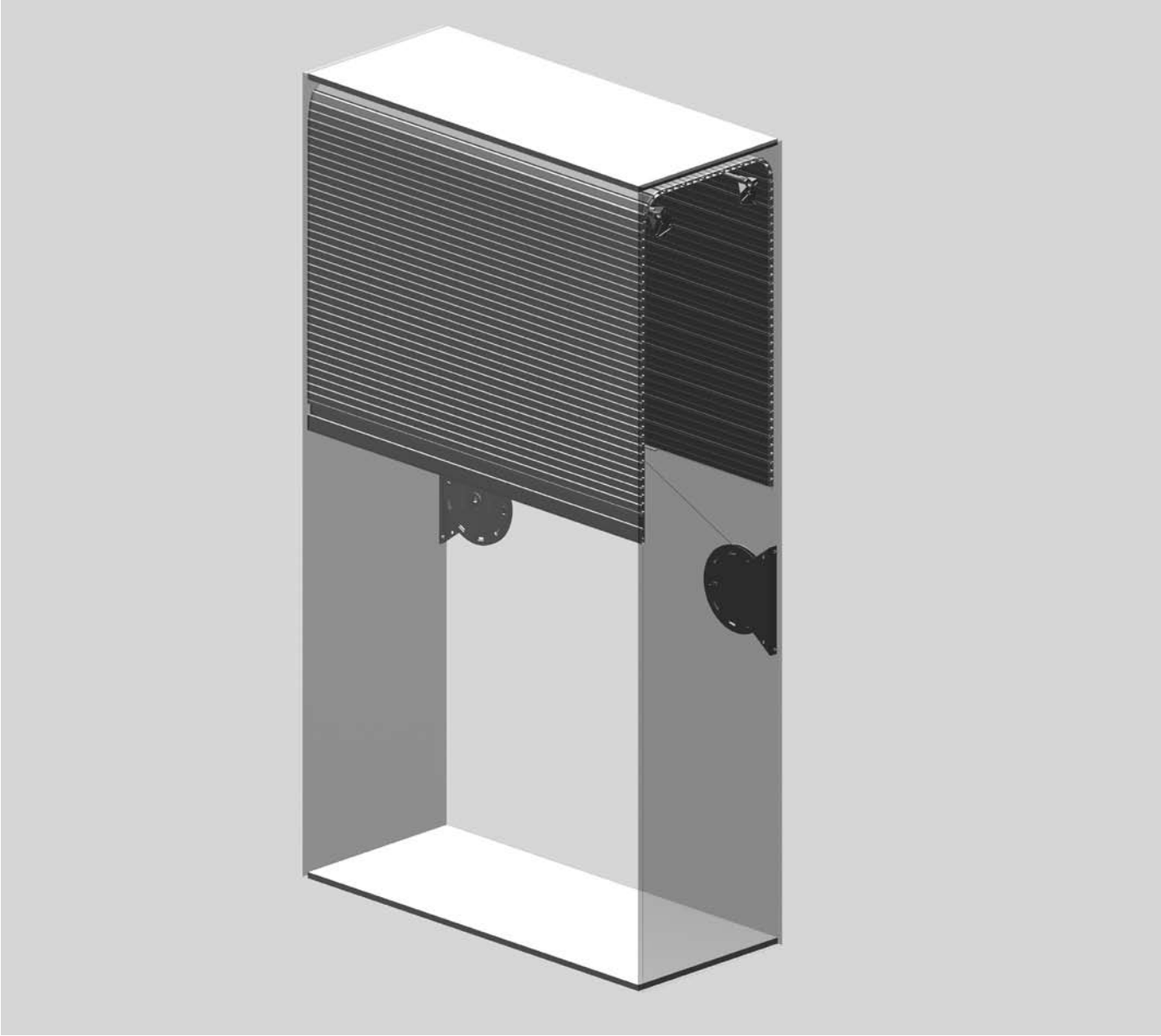

EXPRESS COLLECTION

ROLETOVÉ SYSTÉMY RAUVOLET

MONTÁŽNÍ NÁVOD - VYVAŽOVACÍ MECHANIKA C8

00F5913 06. 2010
www.rehau.com

Bau
Automotive
Industrie

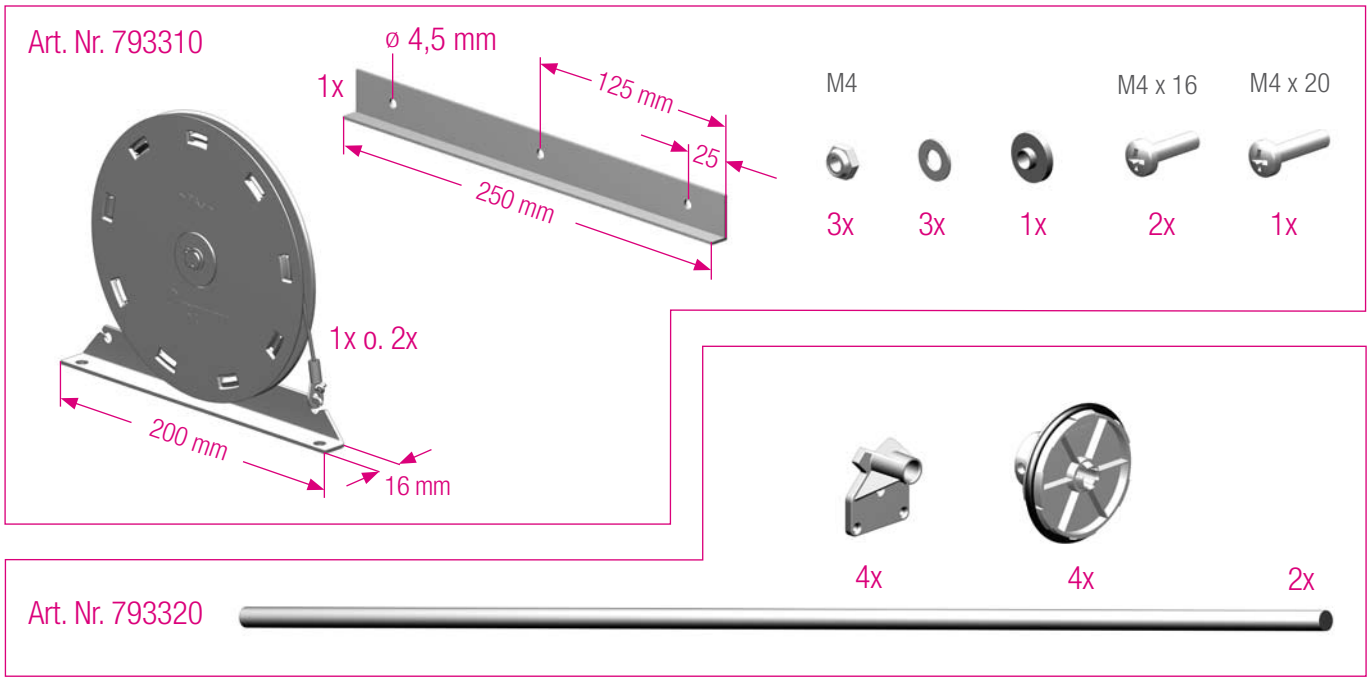
Art. Nr. 793310
ø 4,5 mm
1x
125 mm
25
250 mm
M4
M4 x 16
M4 x 20
3x
3x
1x
2x
1x
1x o. 2x
200 mm
16 mm
4x
4x
2x
Art. Nr. 793320

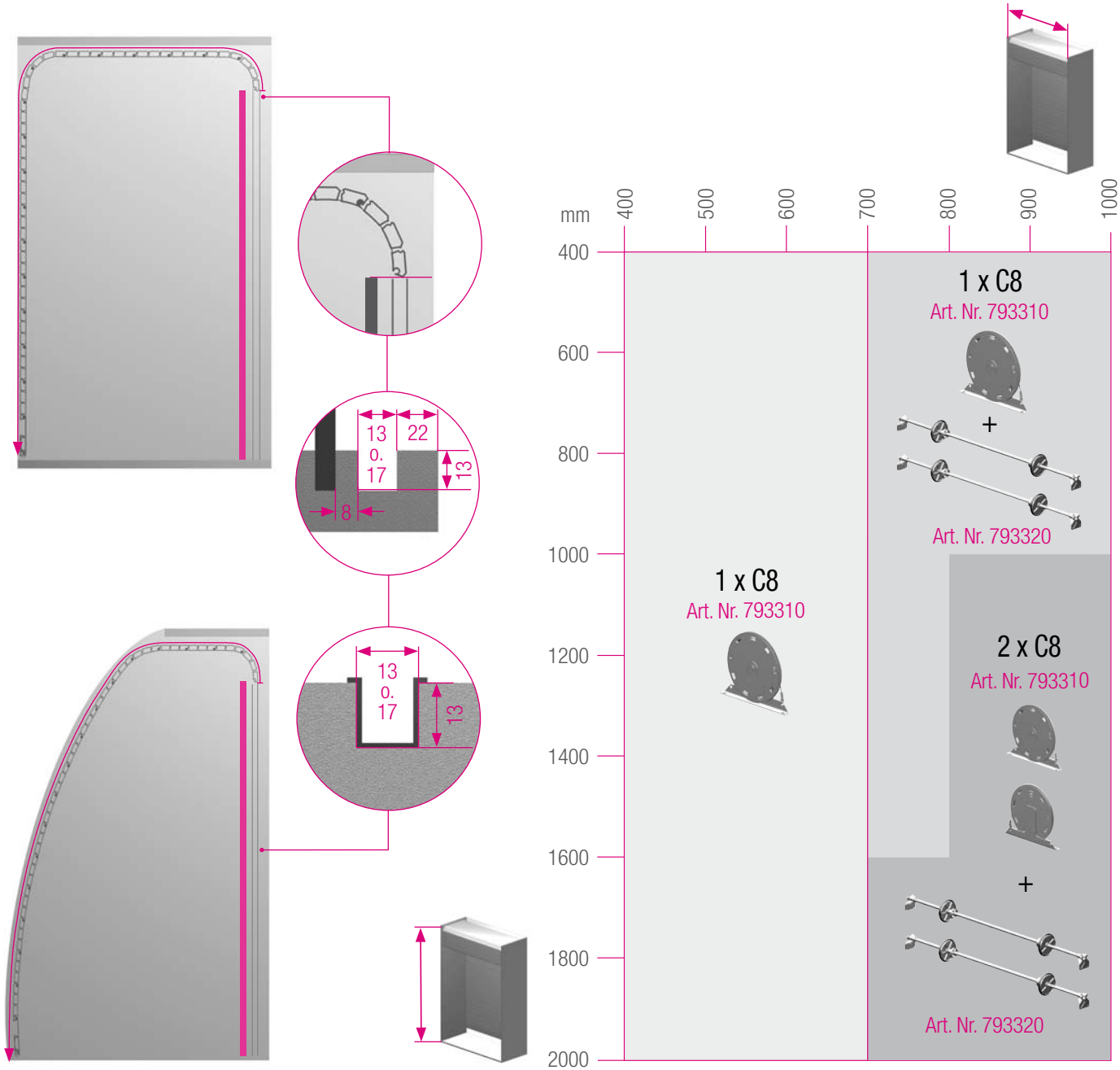
13
o.
17
22
13
8
13
o.
17
13
mm
400
500
600
700
800
900
1000
400
600
800
1000
1200
1400
1600
1800
2000
1 x C8
Art. Nr. 793310
1 x C8
Art. Nr. 793310
+
Art. Nr. 793320
2 x C8
Art. Nr. 793310
+
Art. Nr. 793320

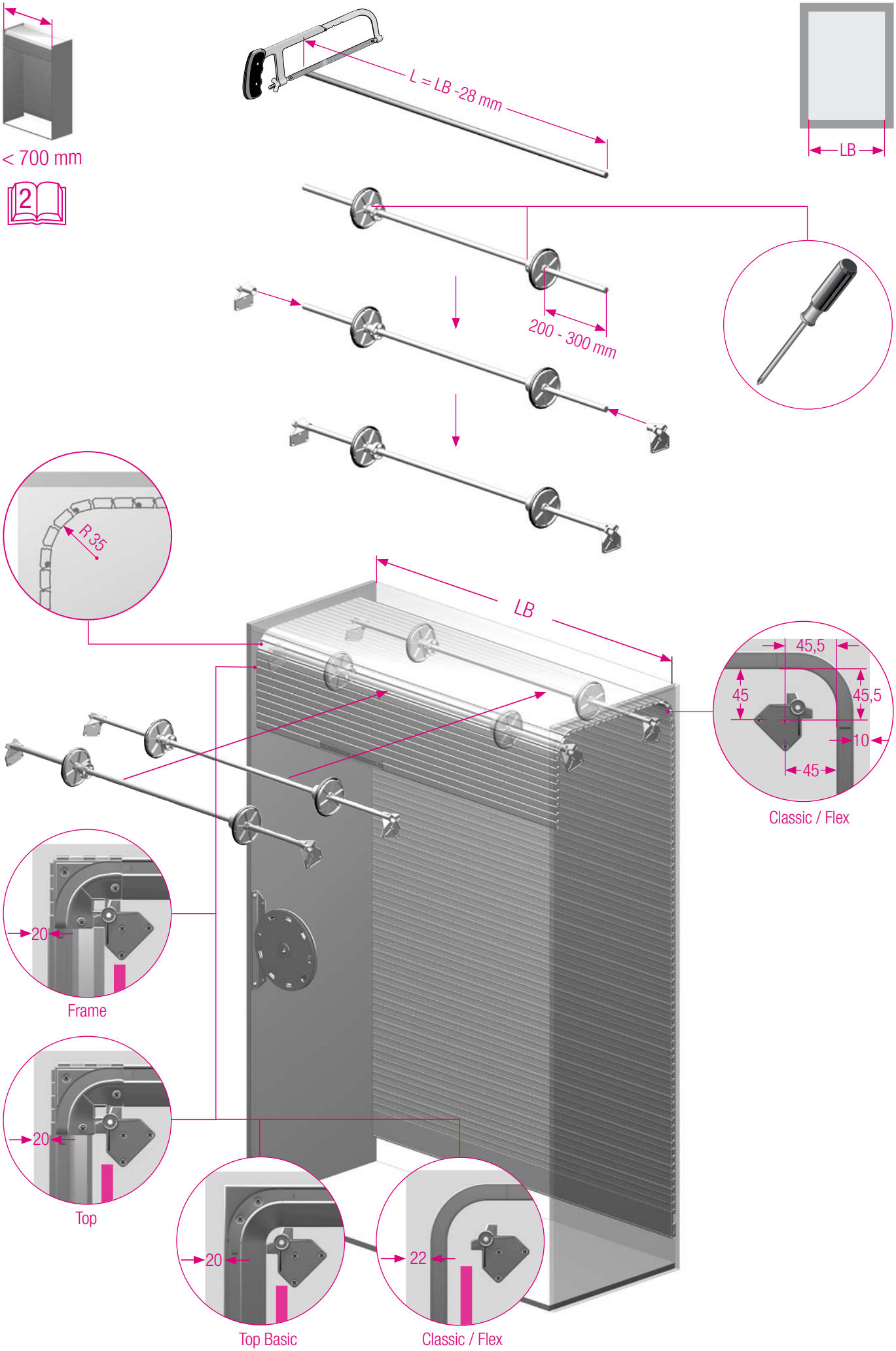
< 700 mm
2
L = LB -28 mm
LB
200 - 300 mm
R 35
LB
45,5
45
45,5
10
45
Classic / Flex
20
Frame
20
Top
20
Top Basic
22
Classic / Flex

1x C8

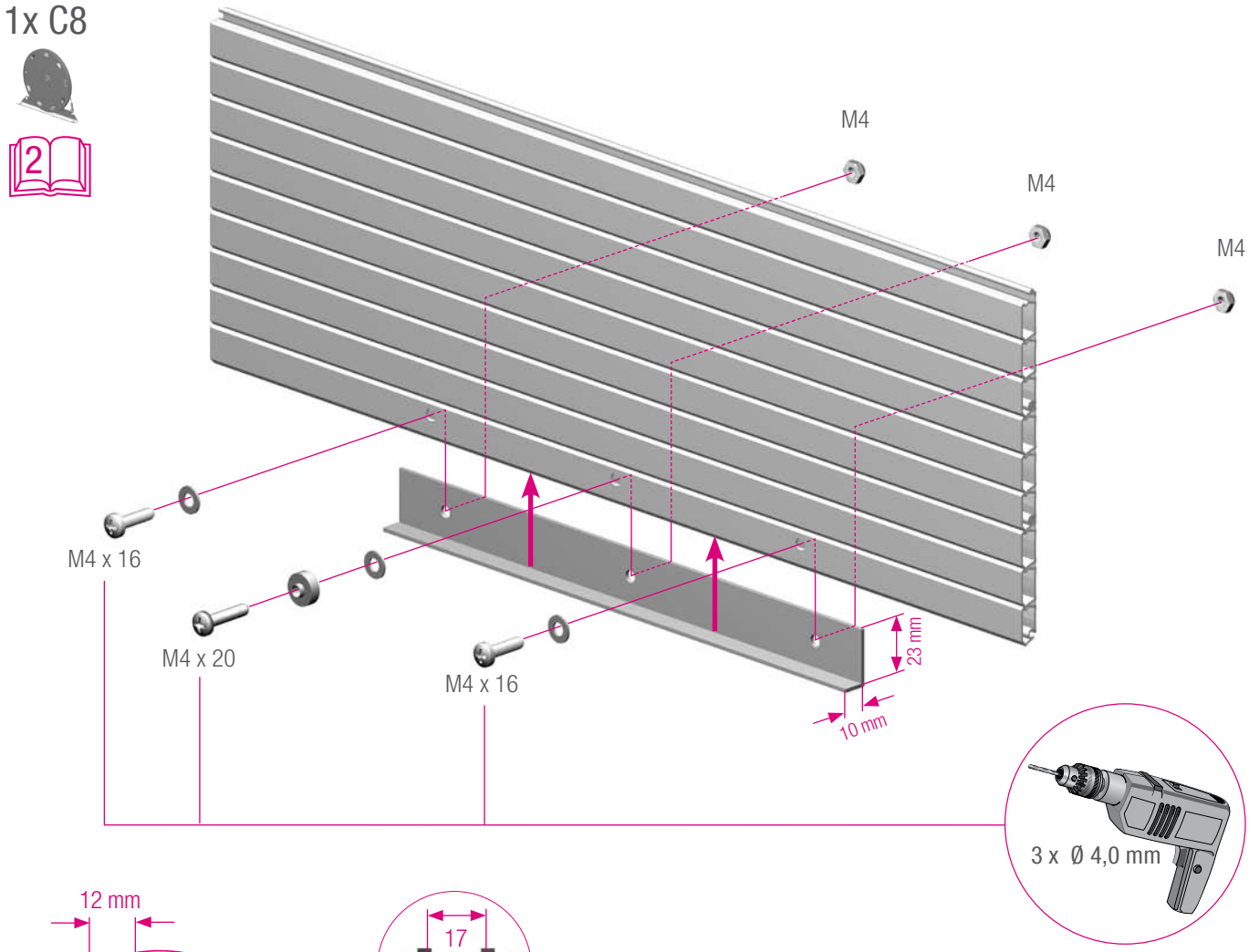
M4
M4
M4
M4 x 16
M4 x 20
M4 x 16
23 mm
10 mm
3 x Ø 4,0 mm

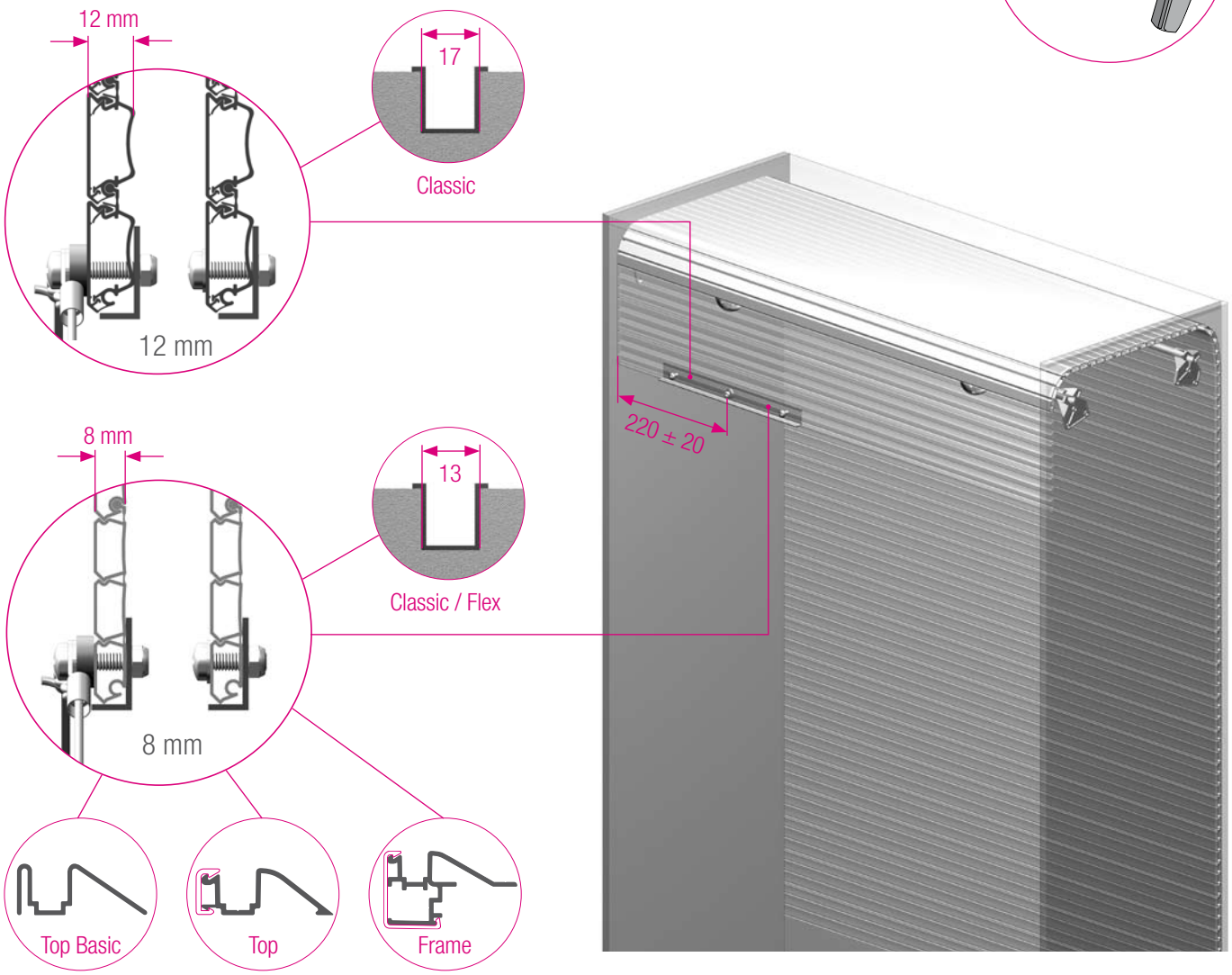
12 mm
12 mm
17
Classic
8 mm
8 mm
13
Classic / Flex
220 ± 20
Top Basic
Top
Frame

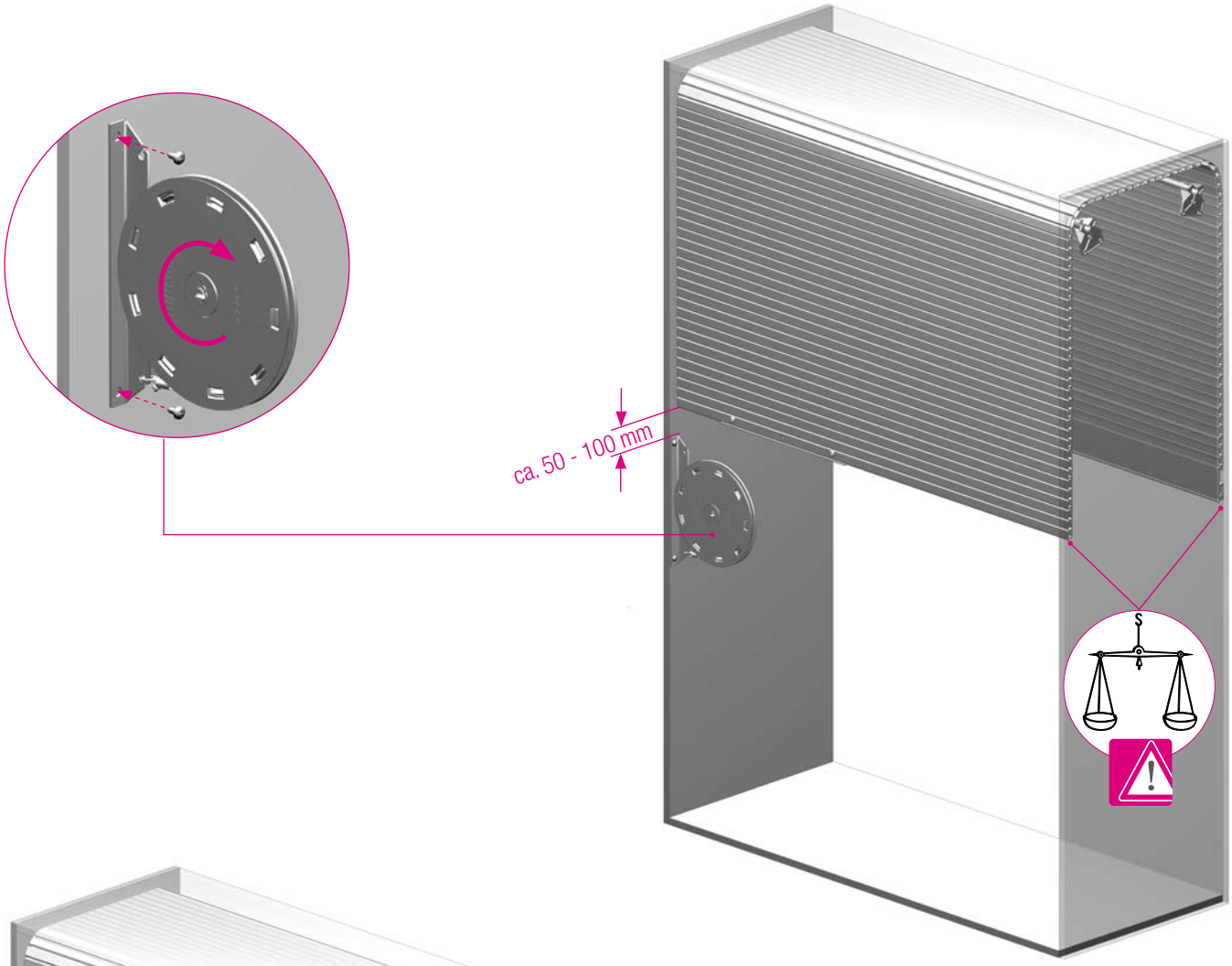

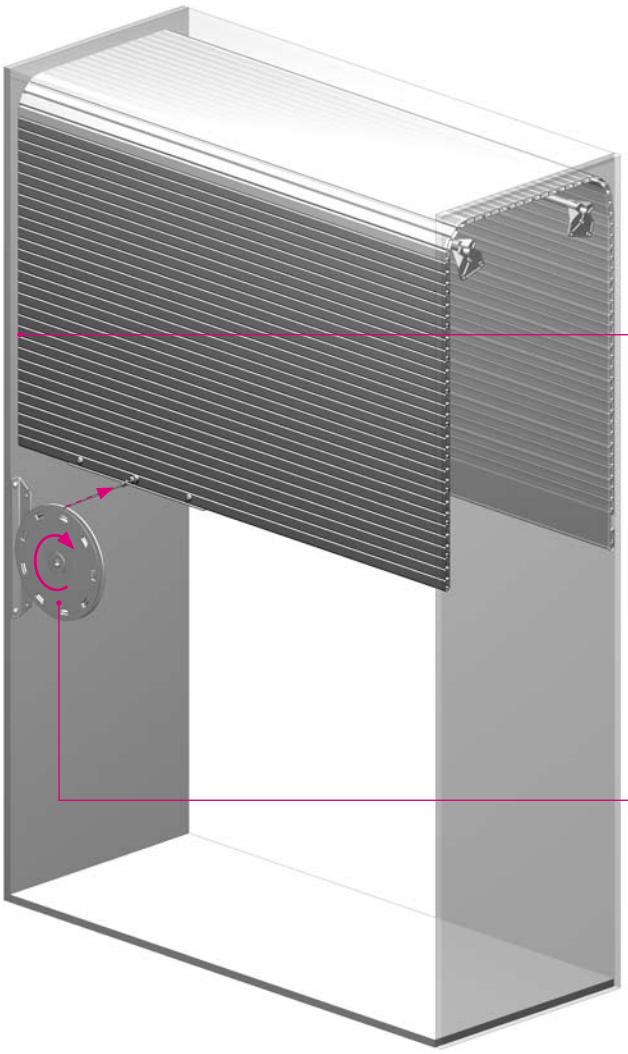

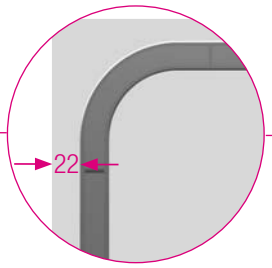

Classic / Flex

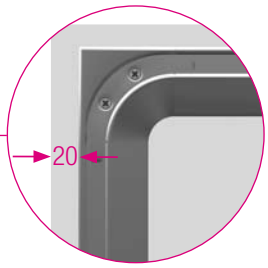

Top / Frame / Top Basic

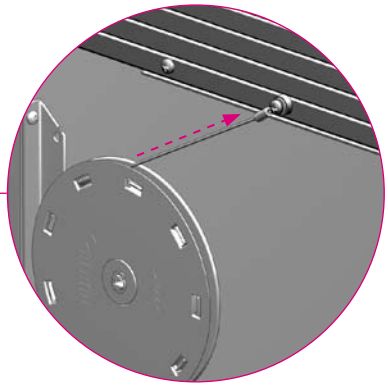

2x C8

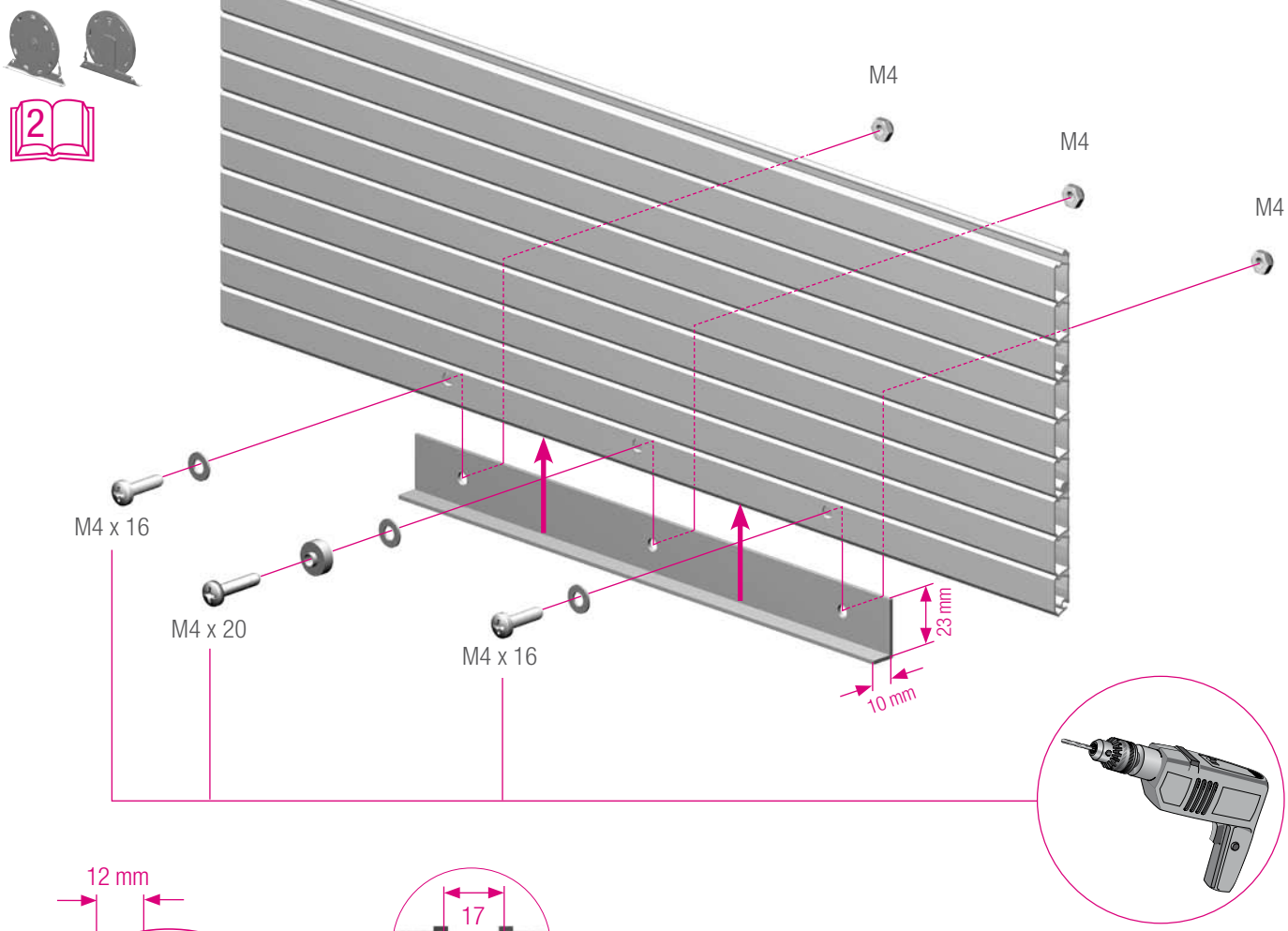
M4
M4
M4
M4 x 16
M4 x 20
M4 x 16
23 mm
10 mm

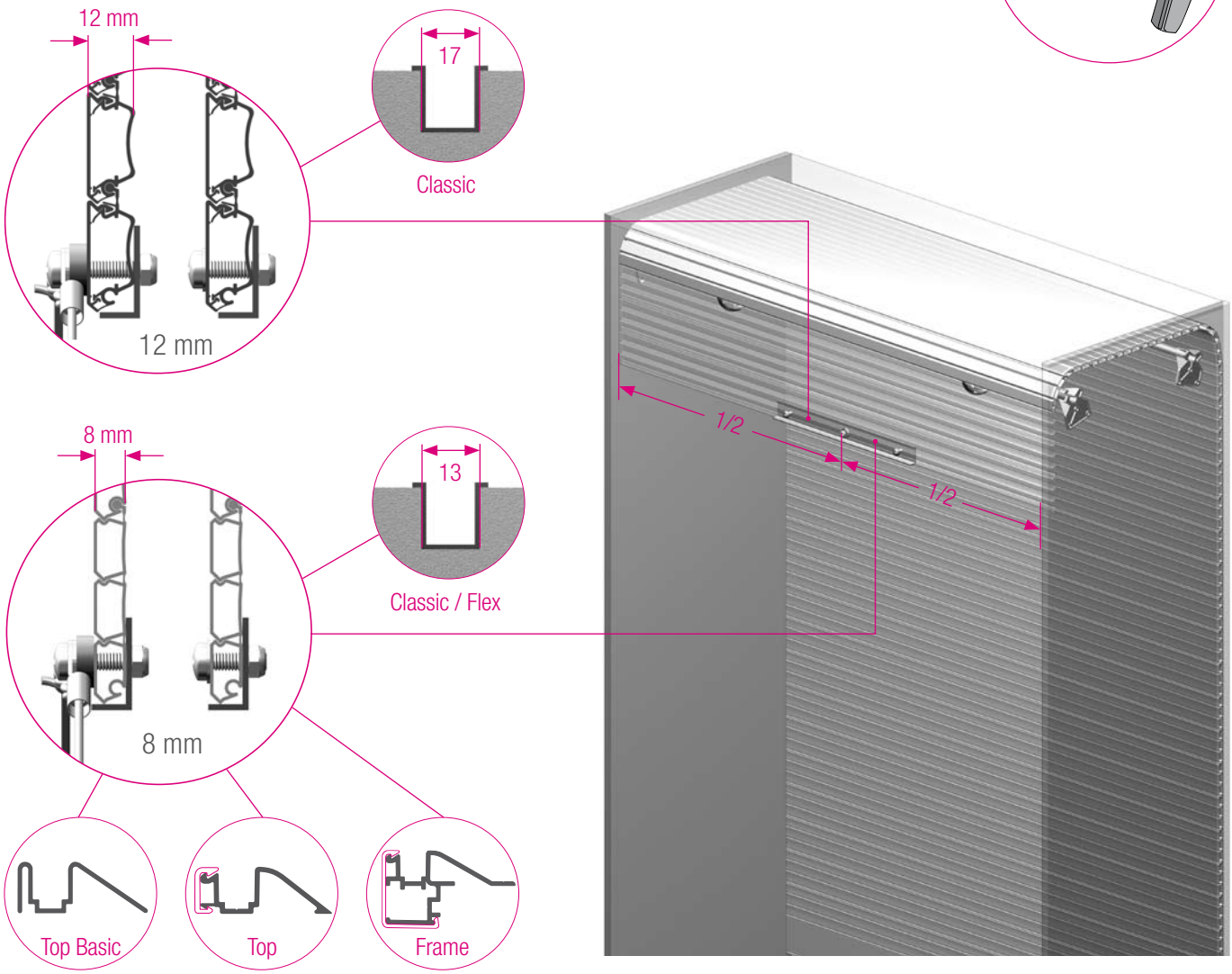
12 mm
17
Classic
12 mm
8 mm
13
Classic / Flex
8 mm
1/2
1/2
Top Basic
Top
Frame

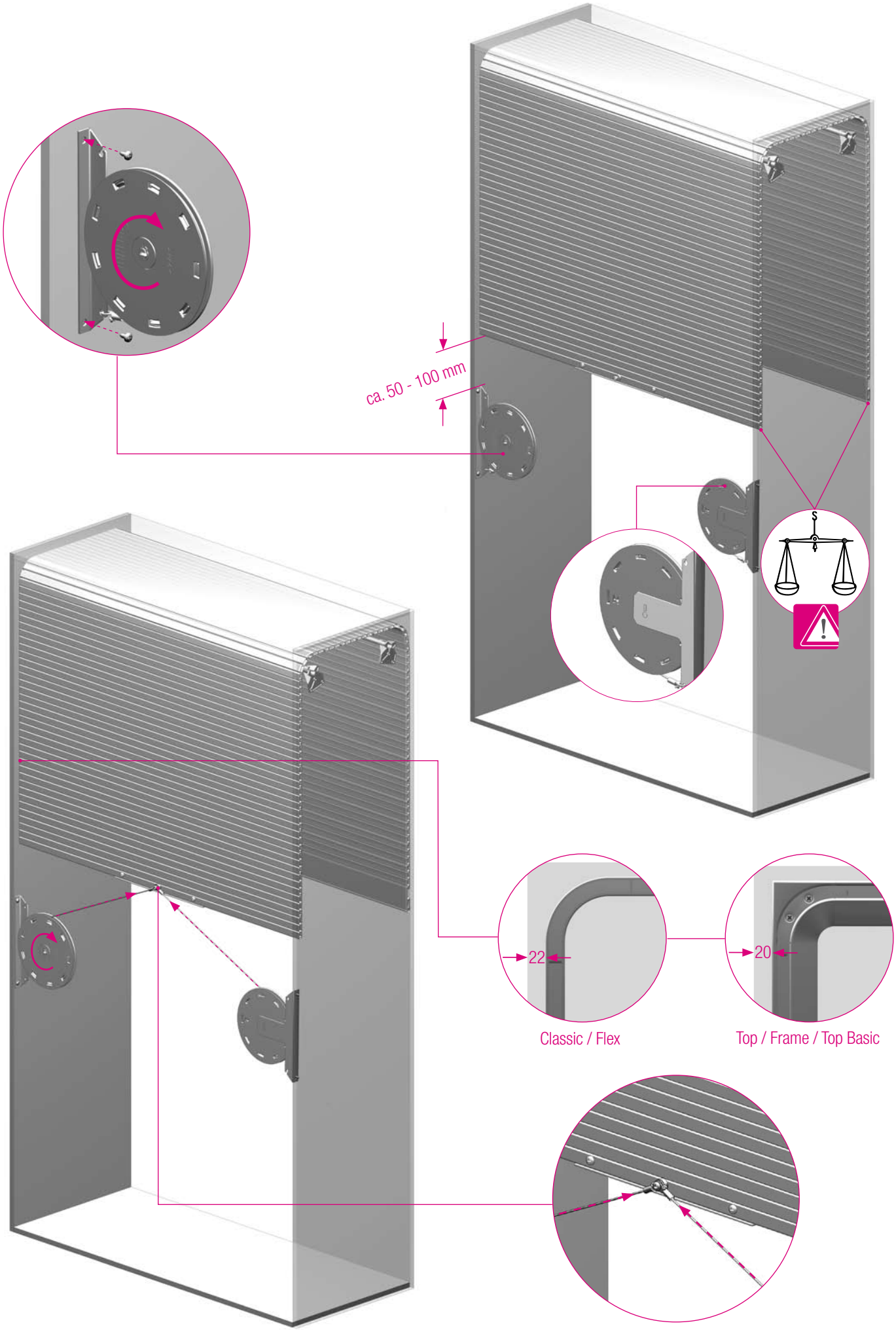
ca. 50 - 100 mm
22
Classic / Flex
20
Top / Frame / Top Basic

Naše ústní a písemné poradenské služby jsou založeny na zkušenostech a nejvyšším stupni znalostí, jsou však míněny jako nezávazné informace. Pro neobvyklé pracovní podmínky a způsoby použití, které nelze z naší strany ani vyzkoušet, ani ovlivnit, nelze vycházet z našich údajů o vlastnostech výrobků.
Doporučujeme vyzkoušet, zda se daný výrobek firmy REHAU opravdu hodí pro zamýšlené použití. Další zpracování a způsoby použití našich výrobků odběratelem leží mimo rámec našich možností kontroly a proto za ně plně odpovídá odběratel.
Pokud by přesto došlo ke sporu v otázce záruky za výrobky, je třeba říci, že poskytujeme záruku pouze do výše celkové ceny námi dodaných a odběratelem použitých výrobků, a to pro jakýkoliv rozsah vzniklé škody.
Naše záruka se vztahuje na časově stálou kvalitu našich výrobků v souladu s naší specifikací a s našimi všeobecnými dodacími a platebními podmínkami.

Unsere anwendungstechnische Beratung in Wort und Schrift beruht auf Erfahrung und erfolgt nach bestem Wissen, gilt jedoch als unverbindlicher Hinweis. Außerhalb unseres Einflusses liegende Arbeitsbedingungen und unterschiedliche Einsatzbedingungen schließen einen Anspruch aus unseren Angaben aus.
Wir empfehlen zu prüfen, ob sich das REHAU Produkt für den vorgesehenen Einsatzzweck eignet. Anwendung, Verwendung und Verarbeitung der Produkte erfolgen außerhalb unserer Kontrollmöglichkeiten und liegen daher ausschließlich in Ihrem Verantwortungsbereich. Sollte dennoch eine Haftung in Frage kommen, richtet sich diese ausschließlich nach unseren Lieferungs- und Zahlungsbedingungen, einsehbar unter www.rehau.de/LZB. Dies gilt auch für etwaige Gewährleistungsansprüche, wobei sich die Gewährleistung auf die gleichbleibende Qualität unserer Produkte entsprechend unserer Spezifikation bezieht.

Our verbal and written advice relating to technical applications is based on experience and is to the best of our knowledge correct but is given without obligation.
The use of REHAU products in conditions that are beyond our control or for applications other than those specified releases us from any obligation in regard to claims made in respect of the products.
We recommend that the suitability of any REHAU product for the intended application should be checked. Utilization and processing of our products are beyond our control and are therefore exclusively your responsibility. In the event that a liability is nevertheless considered, any compensation will be limited to the value of the goods supplied by us and used by you.
Our warranty assumes consistent quality of our products in accordance with our specification and in accordance with our general conditions of sale.

Nos conseils d'application technique, écrits ou oraux, fondés sur notre expérience et nos meilleures connaissances, sont cependant donnés sans engagement de notre part. Des conditions de travail que nous ne contrôlons pas ainsi que des conditions d'application autres excluent toute responsabilité de notre part.
Nous conseillons de vérifier si le produit REHAU est bien approprié à l'utilisation envisagée. Etant donné que l'application, l'utilisation et la mise en oeuvre de nos produits s'effectuent en dehors de notre contrôle, elles n'engagent que votre seule responsabilité. Si, malgré tout, notre responsabilité venait à être mise en cause, elle serait limitée à la valeur de la marchandise que nous avons livrée et que vous avez utilisée. Notre garantie porte sur une qualité constante de nos produits conformément à nos spécifications et à nos conditions générales de livraison et de paiement.

Nuestro asesoramiento técnico de aplicación, verbal o escrito, se basa en nuestra experiencia y nuestro conocimiento, pero se entiende sin compromiso. Condiciones de trabajo que estén fuera de nuestra influencia y campos de aplicación que sean diferentes a los recomendados nos eximen de toda responsabilidad sobre reclamaciones relacionadas con nuestras indicaciones. Aconsejamos comprobar si el producto REHAU es apropiado para la aplicación prevista. La aplicación, utilización y manejo de los productos se encuentran fuera de nuestras posibilidades de control, siendo por consiguiente, de su exclusiva responsabilidad. Si, a pesar de esto, hubiera lugar a asumir una responsabilidad, ésta queda limitada para todos los daños sólo al valor de la mercancía suministrada por nosotros y utilizadas por Usted. Nuestra garantía se basa en una calidad constante de nuestros productos según nuestras especificaciones y de acuerdo con las Condiciones Generales de Venta.

© REHAU 00F5913 06.2010