Profil KLASIK PLUS

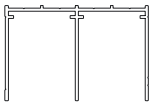

Kolejnice horní Medium 56

Kolejnice dolní Medium 56

Klip Medium 56

Úhelník L-11

Vozík dolní Lexus 18

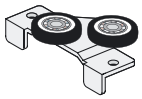

Vozík horní Medium 18-N

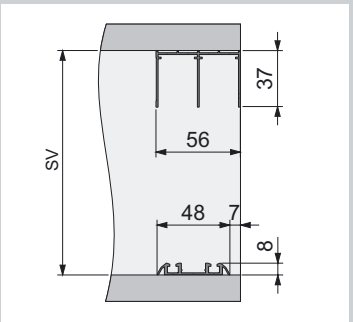


Montáž kolejnic

| | | |
|---|---|---|
| | 2dílné dveře | K=31 |
| | 3dílné dveře | K=62 |
| | 4dílné dveře | K=62 |
| | 4dílné dveře | K=93 |

Konstanty (přesahy)

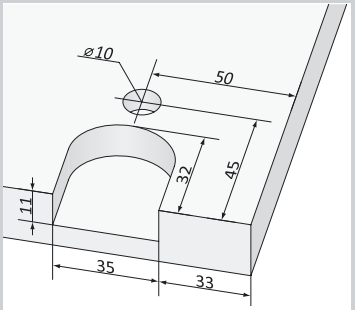


Frézování otvoru pro vozík

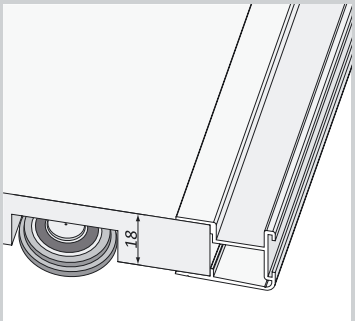


Montáž profilu na desku 18 mm

Výpočet výšky dveří (délka profilu):

..... - 34 mm = .....
světlá výška otvoru SV — výška dveří

Výpočet výšky desky:

..... - 3 mm = .....
výška dveří — výška desky

Výpočet celkové šířky dveří:

(..... + .....) : ..... = .....
světlá šířka otvoru — konstanta — počet dveří — šířka dveří

Výpočet šířky desky:

..... - 41 mm = .....
šířka dveří — šířka desky

Výpočet délky profilu L (profilu H):

..... - 63 mm = .....
šířka dveří — délka profilu

*K montáži profilu nepoužívejte montážní lepidlo.*
*Firma Aluprofil neodpovídá za poškození (prohnutí) profilu použitím desky špatné kvality.*